FLEXIBEL IN JEDER DIMENSION

AXENT – DAS MULTITALENT

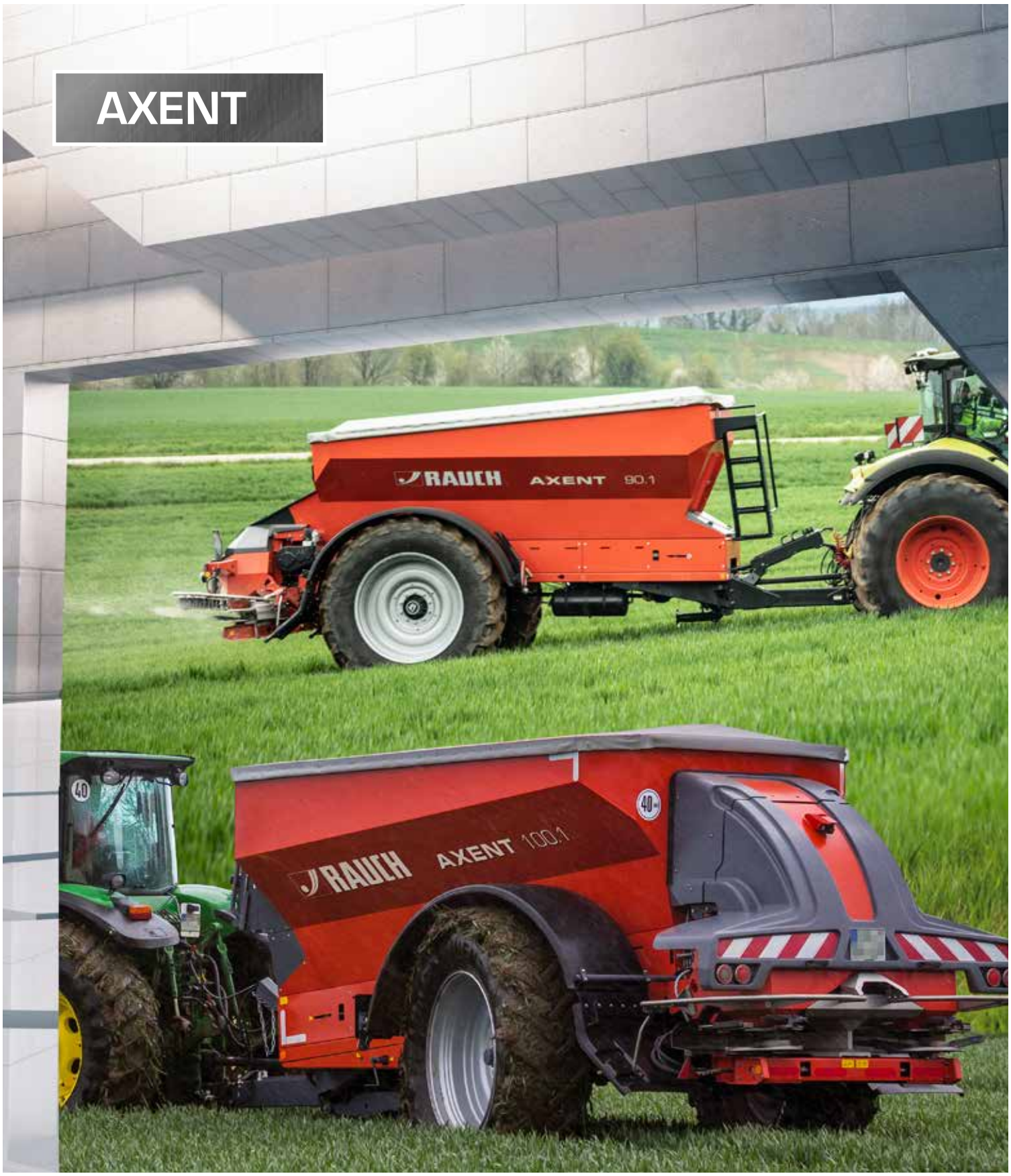

STREUPRÄZISION TRIFFT SCHLAGKRAFT

GENIAL EINFACH

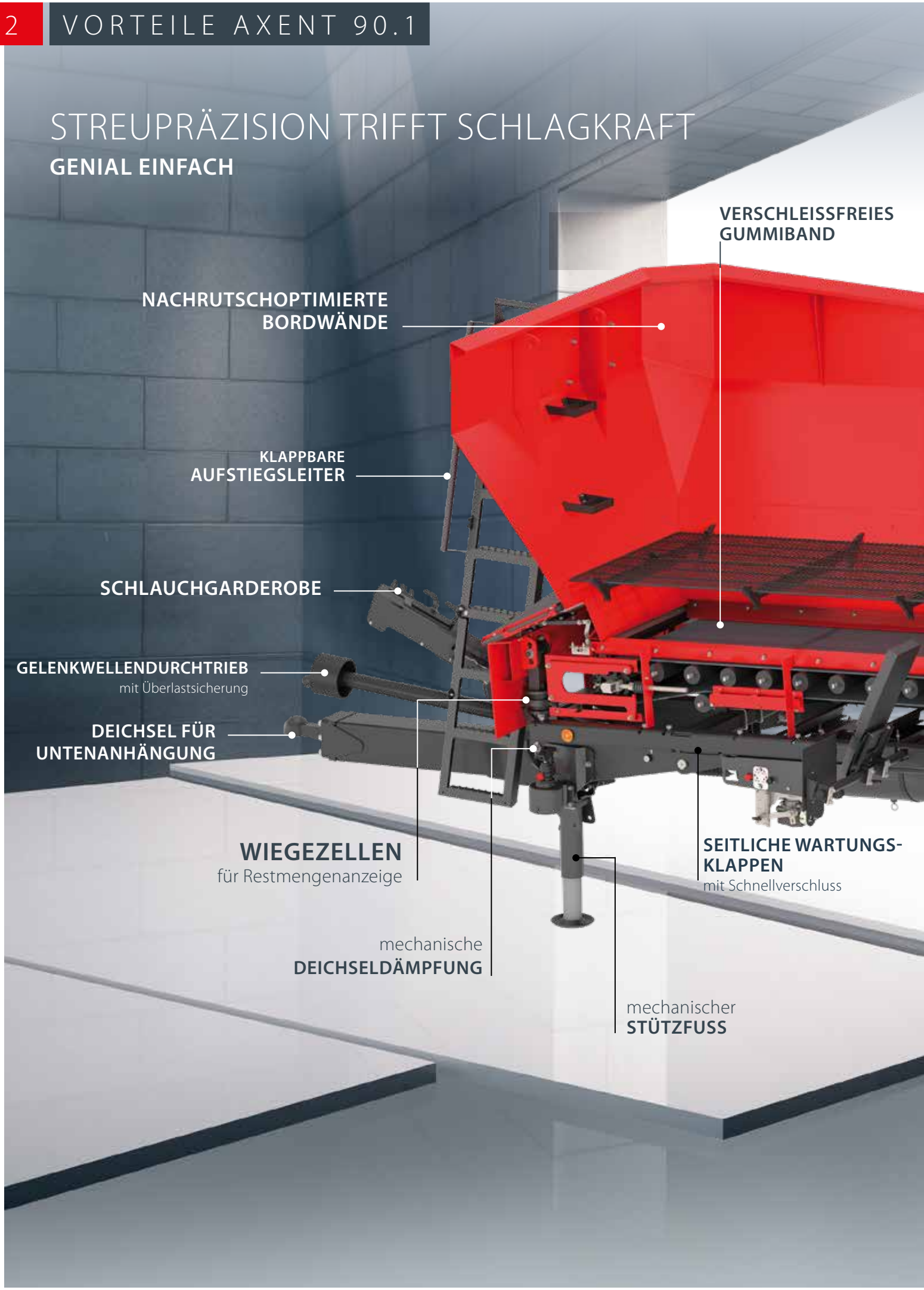

AXENT 90.1 ist die perfekte Kombination aus Schlagkraft, geringem Bodendruck und maximaler Streupräzision. Die Potenziale von AXENT 100.1 wurden hier konsequent in einer optimierten Preisklasse umgesetzt. Durch die angebaute AXIS Streutechnik nutzen Sie alle RAUCH-Vorteile in einem Zug: EMC-Dosierautomatik, GPS-Control, VariSpread und OptiPoint, gepaart mit einem einfachen Gelenkwellendurchtrieb mit Überlastschutz.

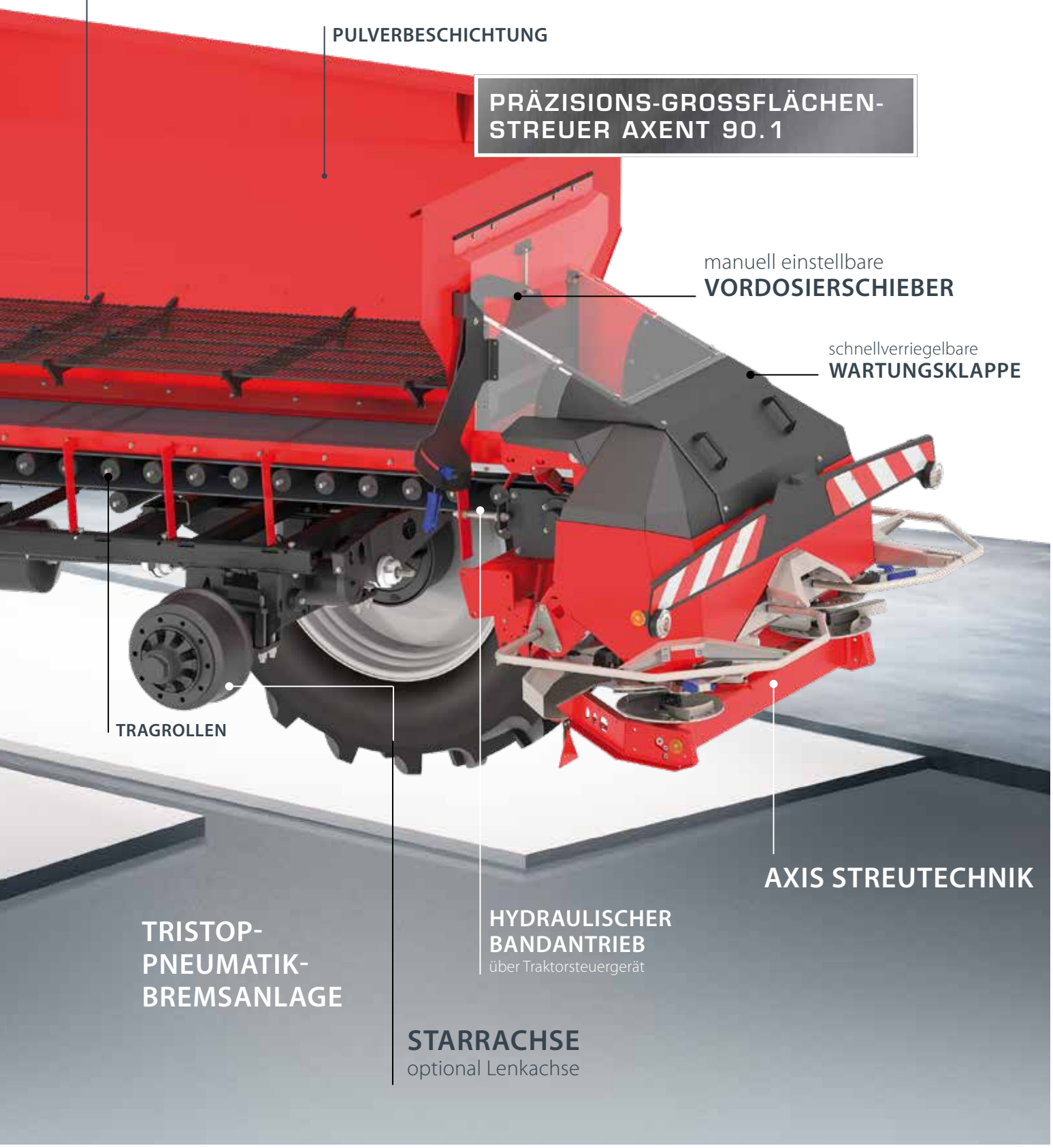

HIGHLIGHTS IM SPOTLIGHT –

ALLES WICHTIGE AN BORD



Hoher Bedienkomfort durch eine elektrische Aufgabepunktverstellung für eine stufenlose Teilbreiteneinstellung (Optional)



Für eine komfortable Reinigung der Maschine kann die Abdeckung des Streuwerks abgenommen werden

ROBUSTE TECHNIK

AXENT 90.1 liefert genau wie der große Bruder AXENT 100.1 mit der einzigartigen CDA-Streutechnik ein Streubild von außergewöhnlicher Qualität. In etwas abgespeckter Variante hat er doch mit dem fest angebauten AXIS-Streuwerk alles Wesentliche an Bord. Der AXENT 90.1 hat einen Gelenkwellendurchtrieb, ist robust und einfach zu bedienen.

- **Hohe Präzision mit integrierter RAUCH-Technologie**
- **Schnelle Verstellmöglichkeit durch einfache Handgriffe**
- **Eine intuitive Menüführung macht die Bedienung so einfach**
- **Das große Volumen reduziert die Leerfahrten**
- **Unschlagbares Preisleistungsverhältnis für eine größtmögliche Kostenoptimierung**



Grenzstreueinrichtung TELIMAT für präzises Streuen aus der ersten Fahrgasse



Ausklappbarer und robuster Abstellfuss



Sicherer Fahrkomfort mit Hilfe der Tristop Bremsanlage



Bequeme Zugänglichkeit durch klappbare Aufstiegsleiter



Komfortable Überprüfung und Reinigung durch leicht zugängliche Wartungsklappe



Optional: Lenkachse

PRÄZISION AUF DEN PUNKT GEBRACHT –
AXENT-INNOVATION

CDA-STREUTECHNIK

Für den anspruchsvollen Praxiseinsatz setzt die **C**oaxiale **D**osier- und **A**ufgabepunktverstellung Maßstäbe. Ob Dünger, Schneckenkorn, Biopellets oder Feinsämereien in der Normal- oder Spätdüngung, AXIS PowerPack überzeugt in jedem Einsatz mit sicheren und präzisen Streubildern.





Elektrische Aufgabepunktverstellung Superschnell mit SpeedServo

AXIS-AUFGABEPUNKT-VERSTELLUNG

AXIS PowerPack macht Düngerstreuen einfach. Das Streubild wird bei AXIS PowerPack durch Verdrehen des Aufgabepunktes komfortabel und vollautomatisch über das Bedientermal eingestellt.

Das hydraulisch angetriebene Streuaggregat gewährleistet hohe Streupräzision und damit eine gleichmäßige, bedarfsgerechte Düngerverteilung, mit der Sie das Maximale aus Ihrer Fläche herausholen.

Technisch raffiniert: das Bandfördersystem füllt automatisch eine Vorkammer über den Wurfscheiben. Durch einen Dosierschieber erfolgt eine zielgerichtete Übergabe in die Wurfflügel – ein Garant für höhere Präzision.

SpeedServo
Besonders reaktionsschnell und damit noch effizienter werden Dosierung und Verteilung durch SpeedServos, den einzigartigen turboschnellen Stellmotoren.



AXENT 90.1



AXENT 100.1

AXENT liefert mit der einzigartigen CDA-Streutechnik ein Streubild von außergewöhnlicher Qualität. Für besondere Effizienz sorgen außerdem hohe Flächenleistung mit High-Speed-Spreading, komfortable Bedienung und Handhabung.



HIGH SPEED FARMING

Wenn es schnell gehen muss, darf die Streupräzision nicht leiden. Auch bei extrem hohen Fahrgeschwindigkeiten über 20 km/h und bei großen Arbeitsbreiten bleibt die gewohnt gute AXENT-Streupräzision erhalten.

GRANUSAFE

Korn für Korn schonend. Das GranuSafe-System schont die Düngergranulate von Anfang an. Die Entstehung von Bruchkorn und Staub wird aktiv minimiert. Die präzisionsentscheidenden Wurfeigenschaften bleiben auch bei empfindlichen Streugütern erhalten.

Arbeitsbreiten



Präzisionswurfscheiben mit VXR Beschichtung ermöglichen eine bis zu 4mal längere Standzeit.



> MEHR ZUKUNFTSWEISENDE DOSIERUNGSTECHNIK AUF SEITE 08 (AXMAT DUO)

EMC, DIE DOSIER-INNOVATION –
AXIS POWERPACK

DOPPELT GUT GEREGELT

Ein Streuer, zwei Dosiersysteme: EMC steht für **E**lectronic **M**assflow **C**ontrol, einer bahnbrechenden Entwicklung von RAUCH. Das System kontrolliert und regelt den Düngerdurchfluss am rechten und linken Dosierschieber getrennt voneinander. EMC ist dabei komfortabel, arbeitet verzögerungsfrei und sehr exakt.

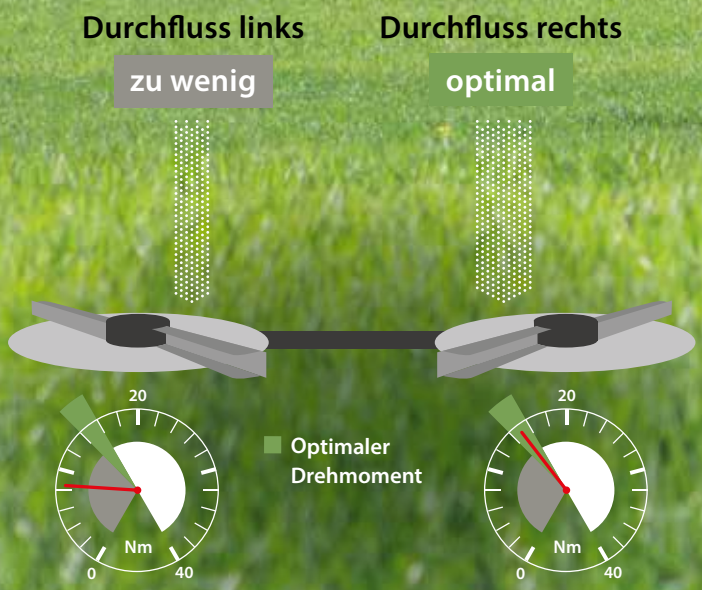

EINFACH GENIAL GEMACHT

Grundlage von EMC ist die genaue Erfassung der Wurfscheiben-Antriebsdrehmomente über berührungslos arbeitende Sensoren – wie sie auch zeitgemäßen Mobilitätskonzepten von E-Bikes und Segways zugrunde liegen.

Profitieren Sie von innovativer Technik

Alle Funktionen lassen sich elektrisch fernbedient, zuverlässig und sicher mit nur einer Hand steuern:

- Wirtschaftlich durch hoch genaue Dosierung auf jeder Seite
- Zuverlässige Leistung: unabhängig von Hanglagen und Vibrationseinflüssen
- Schnelle Reaktion auf Steuerbefehle: besonders mit SpeedServo werden variable Arbeitsbreiten, nicht aufgehende Fahrgassen und Applikationskarten sekundenschnell erfasst
- Bis zu 5-mal kürzere Einregelzeiten: für höhere Dosiergenauigkeit mit weniger Überdüngung und weniger Verlusten
- Besserer Verstopfungsschutz: Das System regelt schnell und seitengenau auf Unregelmäßigkeiten und kehrt schnell zur gewünschten Ausbringmenge zurück

Klassischer Wiegestreuer

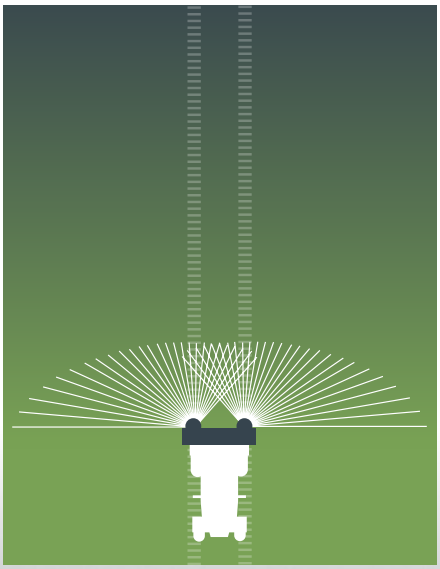

Wiegestreuer benötigen **deutlich längere Einregelzeit.**

EMC-Streuer

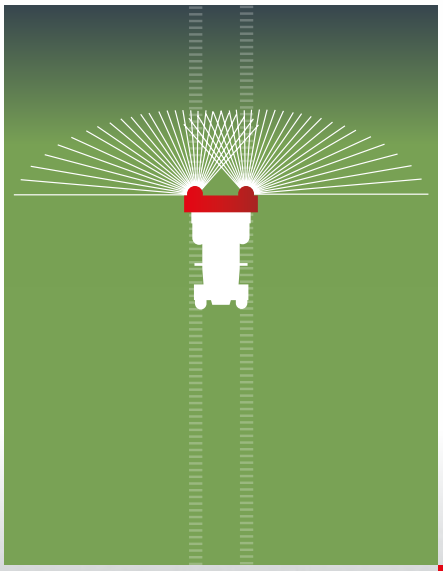

EMC-Streuer erfassen die Dosiermenge bereits nach wenigen Sekunden/wenigen Metern mit großer Päzision.

Einregelzeit / Einregelstrecke

EMC-Streuer reagieren und regeln um ein Vielfaches schneller



AXIS EMC - Drehmomentmessung
mit Magnetostriktion-Sensoren
(bekannt von E-Bikes und Segways)



Klassischer Wiegestreuer

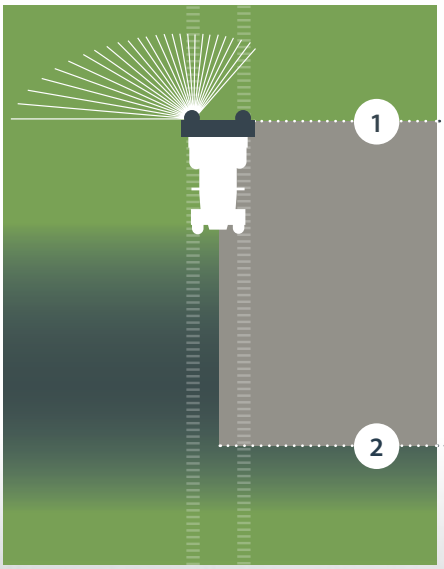

Der Wiegestreuer benötigt sehr lange um zu reagieren. Beide Schieber werden immer simultan verstellt.

EMC-Streuer

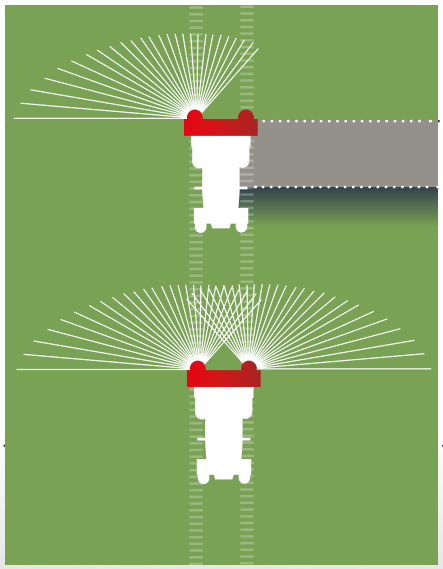

1 Fremdkörper verschließt die linke Dosieröffnung

2 Der Fremdkörper fällt jetzt durch die Dosieröffnung

EMC reagiert sehr schnell. Nach der schnellen Eliminierung des Fremdkörpers regelt es in kürzester Zeit wieder auf die richtige Ausbringmenge.

- Überdüngung
- Unterdüngung
- Optimal

PRÄZISION GANZ VARIABEL

VariSpread



VariSpread pro

AXENT mit dem AXIS PowerPack und mit **VariSpread pro** passt die Arbeitsbreite und die Ausbringmenge in einem gleitenden Prozess an. Sie bietet damit alle Möglichkeiten moderner Teilbreitenschaltung:

- **Section Control: Software zur stufenlosen Regelung**
- **Streuen nur im Außenbereich**
- **Streuen über die Mitte hinaus**
- **Automatische Anpassung bei nicht aufgehenden Fahrgassen oder bei Hindernisumfahrungen**
- **Bereits bei der Feldumfahrung wird VariSpread pro aktiv**
- **Mit den 2,5-mal schnelleren SpeedServo-Stellmotoren wird die Düngeeffizienz nochmals verbessert und die Umwelt geschont**
- **VariSpread pro erkennt unausgestreute Korridore zwischen zwei Fahrgassen und streut diese mit hoher Präzision aus (segmentierte Regelung)**

AXENT mit Section Control.

VariSpread V8

AXENT M 90.1 mit der manuellen CDA-Aufgabepunktverstellung verfügt serienmäßig über die 8-fach-Teilbreitenschaltung. Mit dieser Alternative zu VariSpread pro lassen sich durch die fernbediente Verstellung der Dosierschieberpositionen vier Teilbreiten je Seite realisieren.

AUF DEN PUNKT GENAU

OptiPoint / OptiPoint pro+

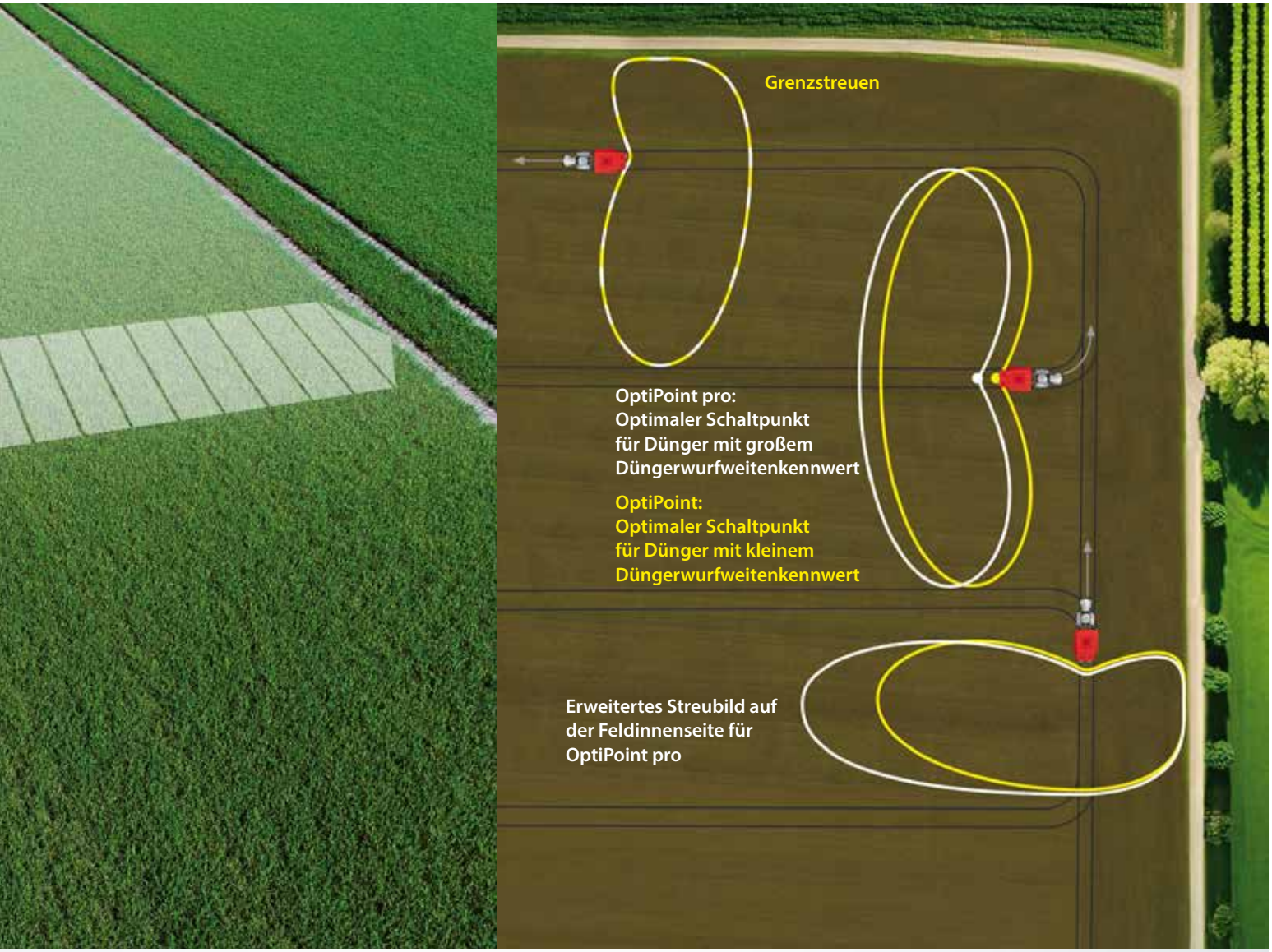

OPTIPOINT KLARE VORTEILE

- OptiPoint passt sich flexibel an verschiedene Düngersorten und Feldgrößen an.
- Minimierung der Streufehler im Vorgewende
- Höhere Erträge
- Effizienter Düngereinsatz im Vorgewende.
- Die Dosierschieber werden automatisch bei der Ein- und Ausfahrt aus dem Vorgewende zum optimalen Schaltpunkt geöffnet oder geschlossen.

OPTIPOINT PRO+ VORGEWENDESCHALTUNG

Mehr Kontrolle und Qualität

OptiPoint pro+ analysiert Streubild, Feldgeometrie und spezifische Düngereigenschaften. Auf Basis dieser Daten berechnet das System vollautomatisch:

- den optimalen Punkt beim Einfahren ins Vorgewende
- die perfekte Anpassung der Düngermenge und des Streuverhaltens in der Vorgewendefläche
- den exakten Ausschaltpunkt beim Ausfahren in die Vorgewendefahrgasse
- eine feldangepasste Dokumentation im Terminal
- kein Überfahren der Vorgewendefahrgasse, die Pflanzenstände im Vorgewende werden geschützt

ISOBUS GANZ EASY –
MIT CCI ALLES IM BLICK

ISOBUS CCI

Die Vorteile liegen auf der Hand

- Keine Kompatibilitätsprobleme mehr beim Anschluss
- Verbesserte Bedienbarkeit
- Mehr Übersicht in der Fahrerkabine durch nur ein Terminal
- Oft geringere Kosten



CCI 800

CCI 1200



Die **RAUCH CCI-Terminals** für die **ISOBUS-Streuer** zeichnen sich durch Übersichtlichkeit, Flexibilität und vielfältige Einsatzmöglichkeiten aus.

Übersichtlich
Komfortables 12,1 Zoll- oder kompaktes 8 Zoll-Farbdisplay

Individuell
Anpassbare, mit wenigen Touchs individuell konfigurierbare Bedienoberfläche im Quer- oder Hochformat, als Splitscreen oder Maxiview

Intuitiv
Logisch aufgebautes, sofort erlernbares Menü

Immer dabei
Serienmäßig installierte Hilfe-App mit praxisnahen Lösungsansätzen im Grafik- oder Textformat

Am Puls der Zeit
Optionales WLAN-Modul zur Vernetzung mit der komfortablen RAUCH-Streutabellen-App und der ganzen Welt des Digital-Farmings

Maßgeschneidert
GPS-Applikationen für die Teilbreiten- und Vorgewendeschaltung sowie für die variable Düngerausbringung mit Applikationskarten erhöhen die Streueffizienz

CORNERCONTROL

Optimiert die Düngerverteilung in Feldecken

Streufehler werden durch die individuelle Anpassung der Streubildcharakteristik (Wurfweite und Streumenge) auf der Grenzstreuseite minimiert. CornerControl ist serienmäßig für AXENT 100.1 ISOBUS verfügbar.



HILLCONTROL

Optimiert die Düngerverteilung am Hang

Einflüsse auf das Streubild bei extremen Berg- oder Talfahrten werden vollautomatisch kompensiert. Auch im Seitenhang optimiert HillControl die Verteilgenauigkeit. Dadurch wird eine optimale Pflanzenernährung in ausgesetzten Steillagen erreicht. HillControl ist für alle AXENT mit VariSpread pro verfügbar.

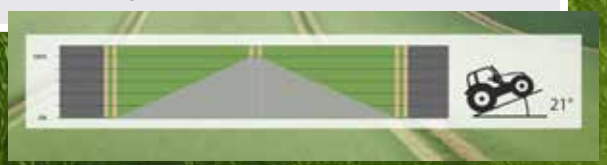

Das ISOBUS-System macht dem Landwirt das Leben leichter. Es definiert einen einheitlichen Verbindungsstandard, mit dem die Steuerung verschiedener unterschiedlicher Geräte über ein einziges Terminal im Schlepper möglich ist.



CCI A3

Auf dem kleinen Touchdisplay erscheinen nach dem Einstöpseln an die AUX-N-Schnittstelle die passenden Symbole für die Gerätebedienung. Der Fahrer erkennt so immer, welche Funktion er hier hinterlegt hat.

CCI-Apps

Bereits integriert:

CCI.Convert
Serielle Schnittstelle zum Anschluss von z.B. N-Sensoren (nur in Verbindung mit CCI.Control)

CCI.Tecu
Traktordaten

Als Option:

CCI.Control
Dokumentation und Auftragsmanagement

Section Control
Automatische Teilbreitenschaltung

Parallel Tracking
Parallelfahrhilfe

CCI.Assist
Assistenzprogramm und Reichweitenanzeige

Abgestimmtes Zubehör für noch mehr Effizienz



Bedienung: der Joystick erleichtert die Steuerung



Netzwerk: WLAN-Modul zur Kommunikation mit der RAUCH-Streutabellen-App



Empfänger:
DGPS für eine präzise Positionsbestimmung



CCI.Assist: Assistenzprogramm und Reichweitenanzeige



Kontrolle: AXMAT duo kontrolliert und regelt radargestützt das Streubild



Sicherheit: der Rückraumkamera entgeht so schnell nichts (derzeit nur bei AXENT 100.1 verfügbar)



Helligkeit: SpreadLight macht die Nacht zum (Arbeits)tag

> RAUCH ISOBUS STREUER SIND MIT VIELEN WEITEREN ISOBUS TERMINALS KOMPATIBEL. JETZT MEHR ERFAHREN: WWW.RAUCH.DE

PUNKT FÜR PUNKT IM PLUS

QUALITÄT SETZT AKZENTE

NACHRUTSCHOPTIMIERTE BORDWÄNDE
mit Elektrorüttler (Option)

VERSCHLEISSFREIES GUMMIBAND

VORDOSIERSCHIEBER

ABKÄMMWALZE
(Option)

RÜCKFAHRKAMERA

WARTUNGSKLAPPE MIT GASDRUCKFEDER

HYDRAULISCHER BANDANTRIEB
mit traktionsoptimierter Oberfläche

AXIS POWERPACK

STARRACHSE
optional Lenkachse



TRISTOP-PNEUMATIK-BREMSANLAGE

Achsschenkellenkung (Option) für spurgetreuen Nachlauf.

Wirtschaftlichkeit und Erfolg Ihres Betriebs hängen entscheidend davon ab, dass Sie das Ertragspotenzial Ihrer Flächen voll ausschöpfen. AXENT 100.1 ist ein echtes Multitalent, das hochpräzise, bedarfsorientierte Düngerausbringung mit maschinentechnischer Effizienz verbindet. Dafür sorgt ein ganzes Paket zukunftsweisender Technologien und die geniale Möglichkeit, granulierte, pelletierte und mehlige Dünger mit ein und denselben Maschinen auszubringen. Nutzen Sie das lukrative Potenzial des Großflächenstreuers und erarbeiten Sie sich mehr Zukunftssicherheit mit einer faszinierenden Maschine.

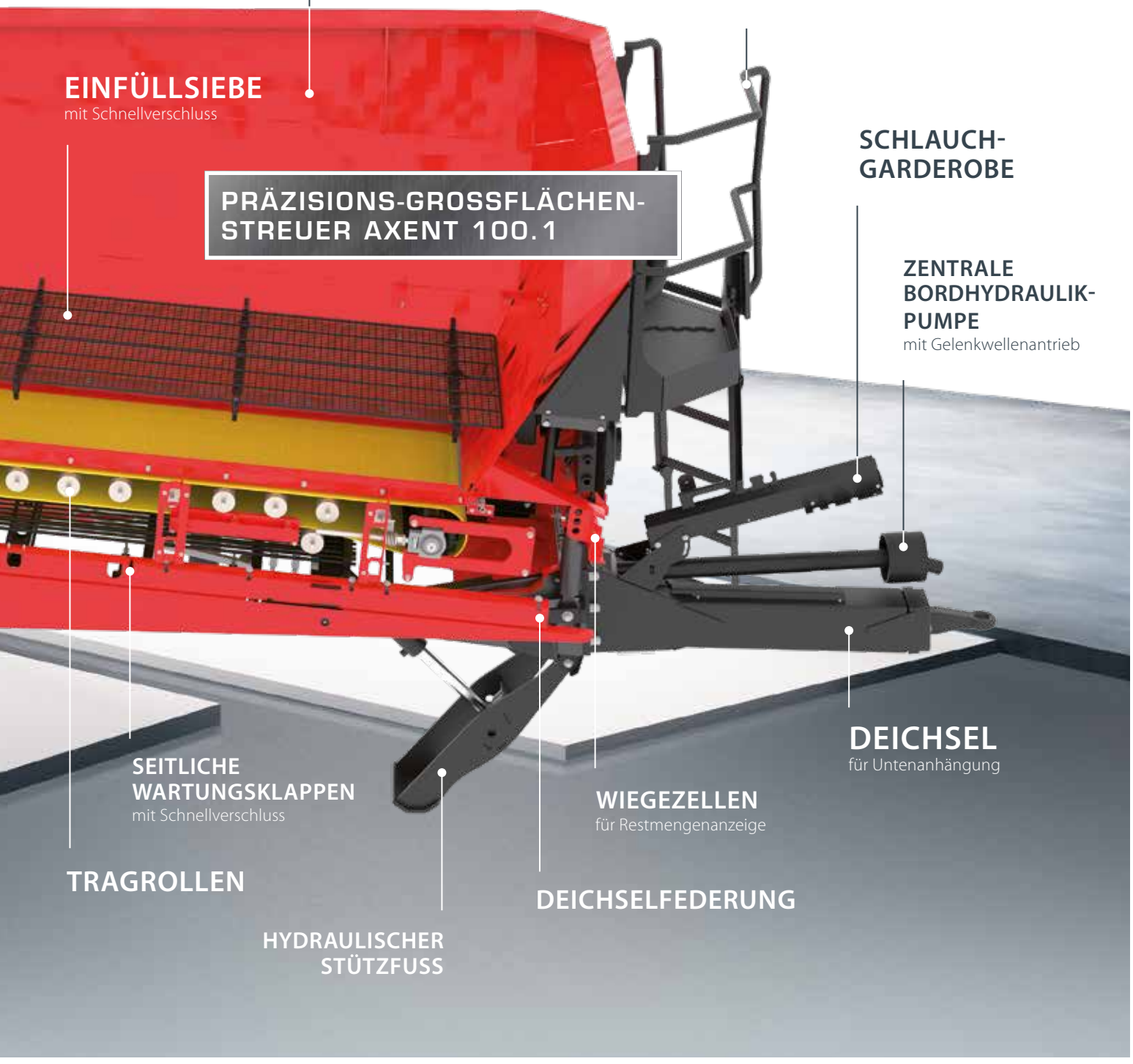

WEIL GROSSFLÄCHEN GROSSARTIGE TECHNIK BRAUCHEN –

AXENT-EFFIZIENZ IM DOPPELPACK



MULTITALENT FÜR DÜNGER UND KALK

AXENT Präzisions-Düngerstreuer sind mit **zwei Streuaggregaten** kombinierbar: das AXIS PowerPack erlaubt hochpräzises Streuen von granulierten und pelletierten Düngern, das UNIVERSAL PowerPack wurde speziell für Feuchtkalk und trockenen organischen Dünger entwickelt. Beide lassen sich innerhalb kürzester Zeit am selben Fahrzeug umrüsten. Zuverlässige **Schnellkuppler** machen den Austausch des Streuaggregates zu einer Sache von wenigen Minuten. Sie sparen Kosten und wertvolle Zeit bei der Ausbringung mineralischer oder organischer Dünger.





Wechsel schnell erledigt:
rostfreie Edelstahl-Hydraulikkuppler
und zentraler Elektronik-Schnellkuppler.

AXIS POWERPACK –
FÜR DEN PERFEKTEN NÄHRBODEN

Das hydraulisch angetriebene Streuaggregat gewährleistet hohe Streupräzision und damit eine gleichmäßige, bedarfsgerechte Düngerverteilung, mit der Sie das Maximale aus Ihrer Fläche herausholen.

Technisch raffiniert: das Bandfördersystem füllt eine Vorkammer über den Wurfscheiben.

- **Präzise dosiert:** EMC, die einzigartige, vollautomatische Dosierelektronik ermöglicht die unabhängige Steuerung des linken und rechten Dosierschiebers. Das bedeutet immer und überall genau so viel Dünger wie nötig.

- **Breit aufgestellt:**
  Eine Arbeitsbreite bis 50 m sorgt für zeitsparende Effizienz.

UNIVERSAL POWERPACK –
FÜR BESTE WACHSTUMSBEDINGUNGEN

Das spezielle Aggregat für Kalk und organische Dünger.

- **EMC ready:**
  Das -PowerPack für Kalk und andere mehlige oder organische Dünger kann mit der genialen EMC-Dosierautomatik nachgerüstet werden.

- **Vollautomatische Präzision:**
  Über das perfekte Online-Zusammenspiel von Bandgeschwindigkeit und den Dosierschiebern wird die Ausbringmenge vollautomatisch konstant gehalten. Parallel wird AXENT fahrgeschwindigkeitsabhängig gesteuert.

- **Reduzierte Verluste:**
  Die nachrutschoptimierten AXENT-Behälterwände mit Elektrorüttler ermöglichen die vollständige Entleerung des Streuers.

- **Schnell auf der Fläche:**
  Zwei robuste Präzisionswurfscheiben mit großem Durchmesser ermöglichen einen hohen Streugutdurchsatz auch bei hohen Fahrgeschwindigkeiten.

- **Effizient kalken:**
  Über die integrierte, mechanische Aufgabepunktverstellung erfolgt die Anpassung des UNIVERSAL PowerPacks an das Streugut und die Arbeitsbreite bis 15 m.

- **Durchdachter Umbau**
  Neben der Schnellkupplung der Streuwerke beschleunigen auch die praktischen Schnellverschlüsse an den Behältersieben und der Trennwand den Umbau von Düngen auf Kalken.

DAS OPTIMUM AUS KRAFT x GESCHWINDIGKEIT

UNIVERSAL POWERPACK

UNIVERSAL POWERPACK – EMC TECHNIK

EMC - Kontrolliert die Ausbringmenge

- Die langjährige, bewährte EMC-Technik wurde jetzt auch in das UNIVERSAL PowerPack integriert. Über Drucksensoren wird das Drehmoment bestimmt und die Menge von Kalk und anderen Streugütern kontrolliert nach Ihren Bedürfnissen auf dem Feld verteilt. Das bedeutet mehr Dosierpräzision selbst bei Kalk oder ähnlichen Streugütern.



AXENT ist ein Präzisions-Düngerstreuer, der für anspruchsvolle Landwirte konzipiert wurde, denen die exakte Pflanzenernährung und eine nachhaltige Bodenfruchtbarkeit stark am Herzen liegen. Das Kalkstreuwerk wurde für und von erfahrenen Pflanzenbauern konzipiert, von versierten Maschinenbauern umgesetzt und für den harten Praxiseinsatz gebaut.



UNIVERSAL POWERPACK – FÜR BESTE WACHSTUMSBEDINGUNGEN

Das spezielle Aggregat für erdfeuchte Düngekalke sowie für organische Dünger wie trockener Geflügeldung, trockener Klärschlamm, Biogasgärreste und Kompost.

Der Zweinutzungs-Streuer

Mit dem gut abgedichteten Gummiband und der optional lenkbaren Achse mit hoher Bodenfreiheit ist AXENT ideal für das hochpräzise Streuen von Mineraldünger. Doch mit dem breiten Kanal von 65 cm, der steilen Behältergeometrie mit Abrisskante, die für einen optimalen Materialfluss sorgt und einem optionalen Rüttler ist AXENT genauso auch ein reinrassiger Kalkstreuer. Damit ist AXENT zwei Maschinen in einer.

Der Präzisionsstreuer

Bei RAUCH steht auch beim Kalken die Präzision im Vordergrund. Gerade bei der teilflächengenauen Kalkung über GPS ist das breite Ausbringspektrum von niedrigen 500 kg/ha bis zu 9.000 kg/ha entscheidend. Die Mengenregelung erfolgt nicht über ein schlupfgefährdetes Reibrad sondern über die fahrgeschwindigkeitsgeregelte Elektronik. Die Restmengenwaage lässt die richtige Ausbringmenge einfach überwachen und über ISOBUS dokumentieren. Auch beim Kalken schaltet AXENT mit Section Control über GPS im Vorgewende automatisch an und aus.

Das Streuwerk

Das UNIVERSAL PowerPack wird über Hydraulikmotoren angetrieben. Jeder Streuteller ist einzeln an Silentblöcke aufgehängt. Die Streuteller mit einem Durchmesser von 700 mm sind mit 5 verstärkten Wurfschaufeln versehen. Für ein perfektes Streubild lässt sich der Streutisch in der Position so wie die Scheibendrehzahl verstellen. Die Scheiben sind einfach durch einen Schnellverschluss zum Reinigen demontierbar. Basis für ein gleichmäßiges Streubild ist die serienmäßige Abkämmwalze.

AXMAT DUO –
STREUT WIE VON SELBST

ALLES IM BLICK –

Mit innovativer Radartechnologie

AXMAT duo analysiert das Streubild in jedem Augenblick messerscharf. Dafür sorgen 54 Radarsensoren um die Wurfscheiben und eine intelligente Software. Diese regelt sofort auf die korrekten Werte, wenn Düngerkörnung, Hangneigung, Streuschaufelzustand usw. das Streubild abweichend beeinflussen.

EXTRA SCHNELL –

Dank SpeedServo

Nach einmaliger Kalibrierung mit dem Praxis Prüfset regelt AXMAT duo das Streubild durch die Verstellung des Aufgabepunktes. Das geschieht fernbedient und blitzschnell über SpeedServo-Stellmotoren. Mit der Dosierautomatik EMC werden linker und rechter Dosierschieber getrennt geregelt. So wird kein Dünger verschwendet und keine Teilfläche unterversorgt.

IMMER ZUVERLÄSSIG –

Durch robuste Technik

AXMAT duo verfügt über ein breites Einsatzfenster für Düngergranulate und stabile Technologie, die ihre Grenzen erst erreicht, wenn Düngerqualität, Witterung oder Wurfscheiben ein sinnvolles Arbeiten unmöglich machen. Die AXMAT Sensoren sind komplett gekapselt und vergossen, und so für den harten Einsatz im Alltag gewappnet.

NOCH EXAKTER –

Mit Applikationskarte

Besonders effizient wird das System in Verwendung mit Applikationskarten, die für jedes Feld spezifisch erstellt werden und eine genaue Mengenvorgabe machen.



Präzise Streubild-Analyse durch
54 Radarsensoren

Immer und überall ein möglichst korrektes Streubild – in jedem Augenblick, und das vollautomatisch. Nicht mehr und nicht weniger bietet Ihnen AXMAT duo. Die innovative Streubildautomatik reagiert sekundenschnell auf äußere Einflüsse, die Sie vielleicht nicht einmal wahrnehmen. Das Ergebnis ist eine neue Leistungsdimension der professionellen Düngetechnik.



AXENT Deichsel mit Untenanhängung



Eine Lenkachse (Achsschenkellenkung) gehört zur optionalen Ausstattung

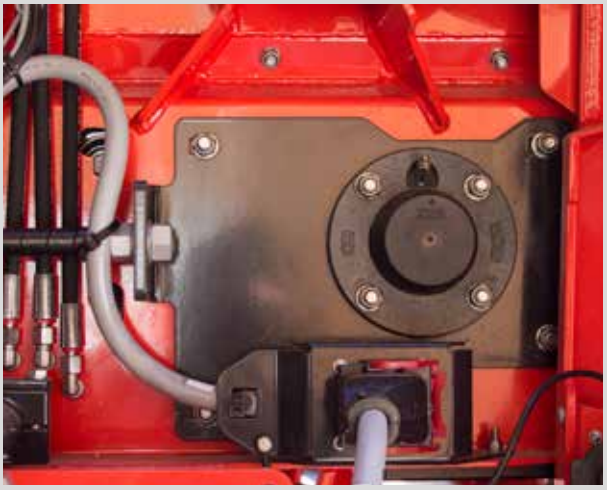

Abgedichtete Bandwellenlagerung und Schnellkuppler für die Streuwerks-Elektronik



Die Abdeckplane schützt das Streugut sicher und lässt sich mühelos öffnen



Der hydraulische Stützfuß sorgt für rasche und zuverlässige Stabilisierung



Wartungsklappe mit Gasdruckfeder

AXENT 90.1

Maximale Düngernutzlast	8.400 kg
Maximales Behältervolumen	9.600 Liter
Leergewicht	4.000 kg
Zulässiges Gesamtgewicht	13.000 kg
Stützlast bei Obenanhängung	2.000 kg
Länge	7,7 m inkl. Streuaggregat
Gesamtbreite	2,55 m bis 3,0 m (abhängig von Spur und Bereifung)
Gesamthöhe / Einfüllhöhe	3,10 m bis 3,20 m (abhängig von Bereifung)
Spurweiten	2,0 m; 2,10 m; 2,15 m; 2,25 m; 2,40 m
Abstand Kugelkopf – Achse	5,00 m Untenanhängung; 4,61 m Obenanhängung
Bereifung	520/85 R 42
Zulässige Höchstgeschwindigkeit	40 km/h

Anforderungen an den Traktor: 1 dw Hydraulikventil für das Band, 1 dw für die Abdeckplane und 1 ew Hydraulikventil für den TELIMAT

Serienausstattung	• ISOBUS Großflächenstreuer mit Starrachse (ohne Bedienterminal) • Wiegezellen • Gelenkwelle mit Überlastkupplung • Druckluft-Bremsanlage gemäß VO (EU) 167/2013 • Vordosierschieber mechanisch • Gelenkwellenantrieb für Streuwerk • Mechanische Deichseldämpfung • Beleuchtungsanlage mit Warntafel hinten und vorne gemäß VO (EU) 167/2013 • Zugdeichsel Untenanhängung, Kugelkopfkupplung K80 • Bereifung 520/85 R42 Spurweite 2,25 m • Transportgeschwindigkeit max. 40 km/h • Einfüllsieb • EU-Typgenehmigung
Streuwerk	AXIS PowerPack EMC V8 oder AXIS PowerPack EMC VariSpread pro ISOBUS
Zubehör	• Lenkachse • Grenzstreueinrichtung TELIMAT • Grenzstreueinrichtung GSE • CCI. ISOBUS Terminals (CCI 1200 und CCI 800) • CCI.Command mit VariSpread und OptiPoint • CCI.Task-Controller, HillControl • WLAN-Modul: Kommunikation mit der RAUCH App

Wurfscheiben (keine Serienausstattung)	**VXR plus**	**AXENT 90.1**
S4 VXR plus	Beschichtung der Wurfflügel für eine extra lange Standzeit	18 - 28 m
S6 VXR plus		24 - 36 m
S8 VXR plus		30 - 42 m
S12 VXR plus		36 - 50 m

AXENT 100.1

Maximale Düngernutzlast	8.400 kg
Maximales Behältervolumen	9.600 Liter
Leergewicht	4.250 kg ohne Streuaggregat
Zulässiges Gesamtgewicht	13.000 kg (12.000 kg bei Obenanhängung)
Stützlast bei Untenanhängung	3.000 kg
Stützlast bei Obenanhängung	2.000 kg
Länge	7,7 m inkl. Streuaggregat
Gesamtbreite	2,55 m bis 3,0 m (abhängig von Spur und Bereifung)
Gesamthöhe / Einfüllhöhe	3,15 m bis 3,25 m / 2,95 m bis 3,15 m (abhängig von Bereifung)
Spurweiten	2,0 m; 2,10 m; 2,15 m; 2,25 m; 2,40 m
Abstand Kugelkopf – Achse	5,00 m Untenanhängung; 4,61 m Obenanhängung
Bereifung	520/85 R 42
Zulässige Höchstgeschwindigkeit	40 km/h
Streuaggregat-Gewicht	AXIS PowerPack 18 bis 50 m / 350 kg UNIVERSAL PowerPack inkl. Abkämmwalze / 350 kg

Anforderungen an den Traktor: min. 180 PS, 2-Kreis-Druckluftbremsanlage, 750 U/min Zapfwelle, 1 dw Hydraulikventil für den hydraulischen Stützfuß, 1 dw Hydraulikventil für Abdeckplane

Serienausstattung	• ISOBUS-Elektronik mit Jobcomputer • Bordhydraulik für Band- und Streuaggregat • Schnellwechselsystem für Streuaggregate • Hydraulisch fernbediente Abdeckplane • Hydraulischer Stützfuß • 2-Kreis-Druckluftbremsanlage • EU-Typgenehmigung • Einfüllsieb • Rückraumkamera • Wiegeeinrichtung für die Restmengenanzeige
Streuwerk	AXIS PowerPack oder UNIVERSAL PowerPack inkl. Abkämmwalze
Zubehör	• Lenkachse • CCI. ISOBUS Terminals (CCI 1200 und CCI 800) • CCI.Command mit VariSpread und OptiPoint • CCI.Task-Controller, HillControl, CornerControl • WLAN-Modul: Kommunikation mit der RAUCH App

Wurfscheiben (keine Serienausstattung)	**VXR plus**	**AXENT 100.1**
S4 VXR plus	Beschichtung der Wurfflügel für eine extra lange Standzeit	18 - 28 m
S6 VXR plus		24 - 36 m
S8 VXR plus		30 - 42 m
S12 VXR plus		36 - 50 m



RAUCH-Homepage
Viele weitere nützliche Informationen finden Sie auch auf der RAUCH-Website www.rauch.de

RAUCH Landmaschinenfabrik GmbH
Victoria Boulevard E200
77836 Rheinmünster · Deutschland
Tel. +49 (0) 7229 8580-0
info@rauch.de
www.rauch.de

AXENT-5800241-de-c-0725